Schema di installazione sopra battente

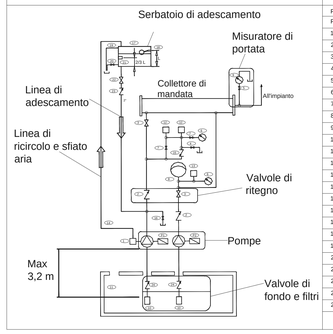

Legenda

P1	Pompa di alimentazione n°1
P2	Pompa di alimentazione n°2
1	Diaframma ricircolo acqua e spurgo aria
2	Valvola di non ritorno
3	Valvola di intercettazione in mandata
4	Valvola di prova manuale pompa
5	Valvola di interc. misuratore portata
6	Manometro
7	Valvola non ritorno circuito prova manuale
8	Vaso di espansione a membrana
9	Misuratore di portata
10	Filtro di aspirazione
11	Riserva idrica
12	Pressostato avviamento elettropompa
13	Pressostato elettropompa pilota
14	Tubazione ricircolo acqua e spurgo aria
15	Valvola non ritorno circuito manuale
16	Linea di prova valvola non ritorno
17	Serbatoio adescamento
18	Reintegro serbatoio
19	Scarico troppo pieno
20	Valvola di scarico serbatoio
21	Galleggiante serbatoio
22	Valvola interc. linea adescamento
23	Valvola non ritorno linea adescamento
24	Valvola di fondo

Note

Per ciascuna pompa va installato un serbatoio di adescamento.

Tramite la linea adescamento (2") la pompa è costantemente piena d'acqua.

Un galleggiante avvia la pompa quando il livello scende sotto 2 / 3.

La pompa alimenta il serbatoio tramite la linea di ricircolo e spurgo aria.

Nell' installazione sopra battente la distanza tra aspirazione pompe e minimo livello vasca deve essere inferiore a 3,2 m. Va installata una valvola di fondo.

LEGENDA

SIMBOLO	DESCRIZIONE
	USCITA DI SICUREZZA CERTIFICATA AVENTE IN DOTAZIONE MANIGLIONE ANTIPANICO
	PORTA TAGLIAFUOCO EI 60 AVENTE IN DOTAZIONE MANIGLIONE ANTIPANICO
	TUBAZIONE IN ACCIAIO VENICICATO, INSTALLATA A VISTA A SERVIZIO DELLA RETE ANTINCENDIO INTERNA AVENTE DIAMETRO NOMINALE ESTERNO RIPORTATO NELLA PLANIMETRIA
	TUBAZIONE IN POLIETILENE AD ALTA DENSITÀ, INTERRATA A SERVIZIO DELLA RETE INTERNA AVENTE DIAMETRO NOMINALE ESTERNO RIPORTATO NELLA PLANIMETRIA
	NASPO DEL TIPO UNI 25 DOTATO DI MANICHETTTA DA 20 METRI CON ATTACCO DN 1"
	VALVOLA DI SEZIONAMENTO DN 1"
	COLONNA DI RISALITA TUBAZIONE IMPIANTO ANTINCENDIO IN ACCIAIO
E 034 21B EFF. XX	ESTINTORE A CO2 CON CODICE INDICANTE LA CLASSE, IL PIANO ED IL NUMERO
E 043 A 21B EFF. XX	ESTINTORE A POLVERE CON CODICE INDICANTE LA CLASSE, IL PIANO ED IL NUMERO
	FRECCA INDICANTE LA DIREZIONE DI ESODO CON PERCORSO IN PIANO
	FRECCA INDICANTE LA DIREZIONE DI ESODO CON PERCORSO VERSO IL BASSO
	SIMBOLO INDICANTE FIGURA PER PERCORSI DI ESODO
EI 60	SIMBOLO IDENTIFICANTE LE PORTE TAGLIAFUOCO
U.S.	SIMBOLO IDENTIFICANTE LE USCITE DI SICUREZZA
	LAMPADA DI EMERGENZA POTENZA 24W AUTOMIA 1H A LED PER SERVIZIO IN SOLA EMERGENZA
	LAMPADA DI EMERGENZA POTENZA 11W AUTOMIA 1H A LED PER SERVIZIO IN SOLA EMERGENZA
	LAMPADA DI EMERGENZA POTENZA 8W AUTOMIA 1H A LED PER SERVIZIO IN SOLA EMERGENZA
	LAMPADA DI EMERGENZA POTENZA 11W AUTOMIA 1H A LED COMPLETA DI PITTOGRAMMA INDICANTE LE USCITE DI SICUREZZA
	LAMPADA DI EMERGENZA POTENZA 11W AUTOMIA 1H A LED COMPLETA DI PITTOGRAMMA INDICANTE IL PERCORSO PER LE USCITE DI SICUREZZA
	GRUPPO DI ATTACCO MOTOPOMPA VVF CON MANDATA DOPPIA DIAMETRO DI ALLACCIO 2"
DN25 ACCIAIO	ETICHETTA RIPORTANTE LA SEZIONE E LA NATURA DELLA TUBAZIONE

Planimetria impianto antincendio
Scala 1:100

PORTA EI60 2 ANTE

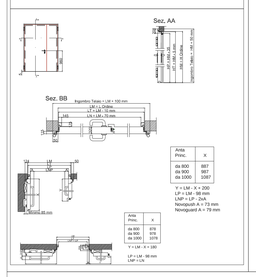

ATTACCO MOTOPOMPA VV.F. UNI 10779

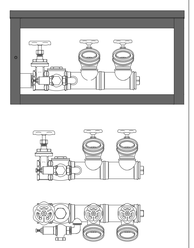

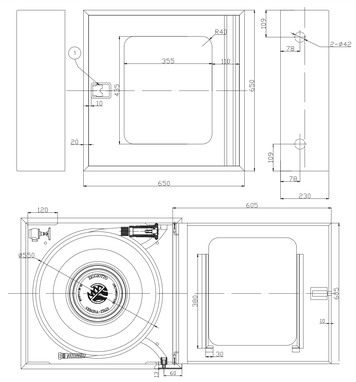

COMUNITA' EUROPEA | REGIONE PUGLIA | COMUNE DI COPERTINO | PROVINCIA DI LECCE

REGIONE PUGLIA

COMUNE DI COPERTINO (LE)

AQP "Benessere e Salute" - FSC 2007-2013 (Del. CIPE n. 72-92/2012)
Piano di investimenti per infrastrutture sociali e sociosanitarie

Del. G.R. n. 629 del 30/03/2015

Intervento di realizzazione di un centro polifunzionale per la disabilità

PROGETTO ESECUTIVO

Ubicazione intervento: via San Francesco di Paola, località Gelsi - 73043 Copertino (LE)

PROGETTO: Misure di prevenzione incendi
Impianto di estinzione incendi

COMM.	DOC.	REV.	SCALA	FILE
CCP	B09	0	1:100	CCPB09

RTP

PMG ENGINEERING s.r.l. (capogruppo)
Ing. Paolo Mengoli
Ing. Giovanni Marcuccio

Arch. Ilaria PECORARO (mandante)

REVISIONE	DATA	OGGETTO	REDATTO	VERIFICATO	AUTORIZZATO
0	26 Settembre 2017	EMISSIONE	PMG ENGINEERING	ING. MENGOLI	ING. MENGOLI